Перв. примен.
ЛИМЦ.60148.05.000.000
Справ. №
Подп. и дата
Инв. № дубл.
Взам. инв. №
Подп. и дата
Инв. № подл.

ЛИМЦ.60148.05.000.011

√ Ra 12,5 (√)

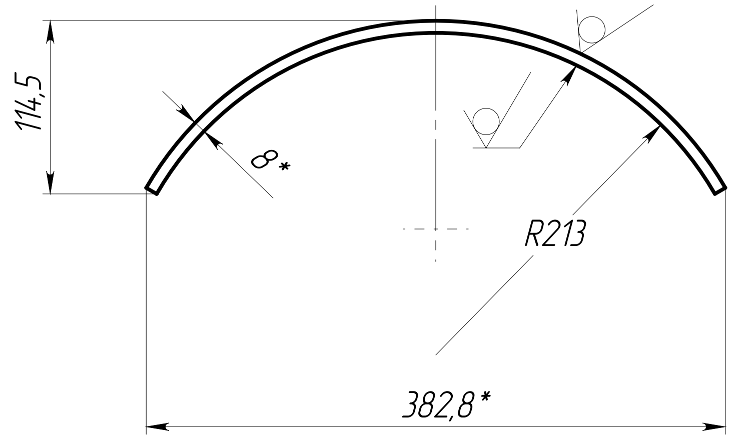

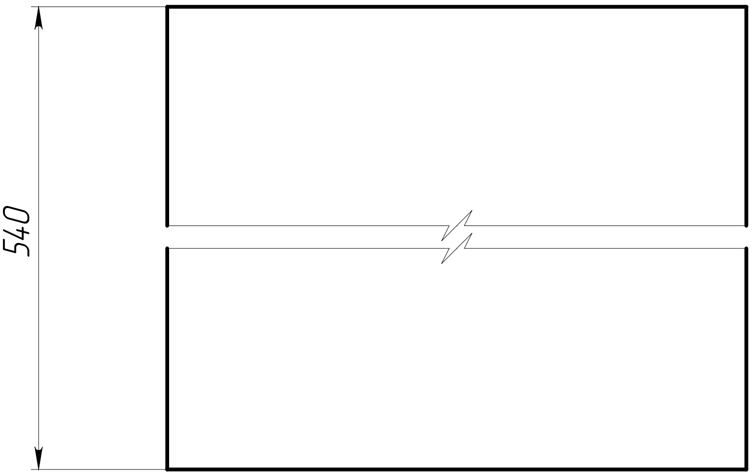

1. *ǔǪǲǈžÅë žǵȉ åǹÅǪǪÑǴ.
2. Общие допуски по ГОСТ 30893.1: ±IT14/2.
3. ǜžÑÅžǼǲäžåǴǪȉ žǵǲǷǪ ÅǪǲǬžÅǼǴǲ 452,5 ǈǈ.
4. ǚǪÅǴǲÅÑǪǪǼË ÑǪÑǲǷǪäžǷǲž äžÅǼžǰǪ.

					ЛИМЦ.60148.05.000.011		
Изм.	Лист	№ докум.	Подп.	Дата			
Разраб.		Быков		16.7.25	Лист подкладной	Лит.	Масса: 15.51 Масштаб: 1:5
Пров.		Лаптев					
Т. контр.						Лист	Листов 1
					Лист Б–ПН–8 ГОСТ 19903–2015 / 09Г2С ГОСТ 19281–2014	АО "БТ"	
Н. контр.							
Утв.		Соломатин					

Шифр:

Копировал

Формат А4